ESQUEMA DE INSTALACIÓN DE LOS MANDOS S 300 FM BT Y CENTRAL UC 400 S

SERIE S

Instalación con Unidad Central

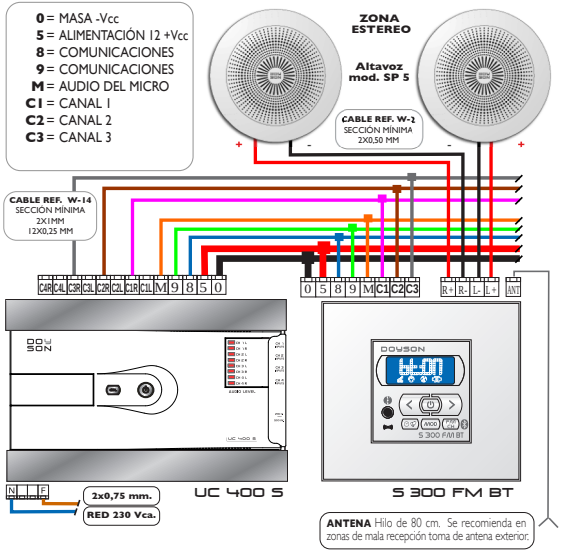

Con fuente de alimentación

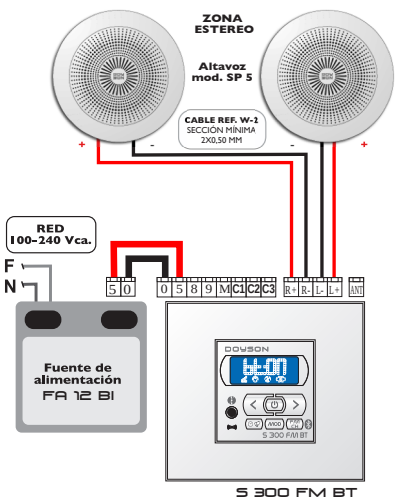

Para CONEXIÓN AUXILIAR de audio, TV, PC, etc. utilizar 0 (masa) y C1

OBSERVACIONES: La Unidad Central UC 400 S soporta un máx. de 10 mandos y una distancia máx. hasta el último elemento a controlar de 100 m. de cable. Para instalaciones superiores habría que añadir alimentadores o una Unidad Central de más potencia.

PROGRAMACIÓN DEL SISTEMA:

Una vez realizada la instalación, deberá asignar el número de zona a cada mando de la siguiente forma:

1°.- Mantenga pulsadas las teclas < > durante 4 segundos. Todos los mandos mostrarán en pantalla "1".

2°.- Determine qué mando va a ser la "zona 1" y pulse la tecla ⏻ (On/off) para validar, y quedará memorizado.

3°.- En el resto de mandos aparecerá en pantalla "2", determine en este caso la "zona 2" y repita la operación. Repita este proceso tantas veces como mandos/zonas existan en la instalación.

4°.- Una vez finalizada la asignación de zonas, tendrá que pulsar 2 ó 3 segundos la tecla ⏻ (On/off) para salir del "modo asignación de zona".

DOYSON
domótica y sonido

MANDO CON BLUETOOTH

S 300 FM BT

www.doyson.com

Características Técnicas **S 300 FM BT**

N° de canales	3 canales mono
Amplificador	Estéreo 1,5+1,5W
BLUETOOTH	Protoc. transmisión A2DP
Impedancia mín. de carga	8 Ω
Alimentación	12Vcc/330mA
Consumo en reposo	25mA
Consumo en funcion.	69mA
Conectores	Bornas de regleta
Dimensiones	44x44xFondo 36 mm.

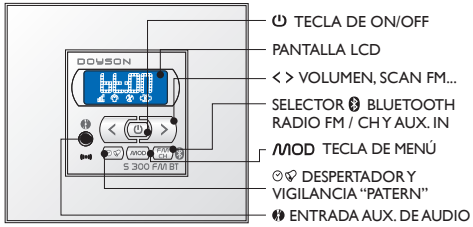

MANUAL DE USUARIO **S 300 FM BT**

SERIE S

ENCENDIDO / APAGADO DEL MANDO:
Pulse la tecla de ON/OFF ⏻. La pantalla se iluminará y mostrará el canal de audio en curso o la hora y el símbolo ⏻. Para apagar el mando pulse de nuevo la tecla ON/OFF.

SELECCIÓN DE CANALES, IN Y FM:
Pulse la tecla FM/CH para cambiar de canal de audio. Visualizará en pantalla el canal que seleccione.

ENCENDIDO / APAGADO GENERAL:
Pulse simultáneamente las teclas ⏻ y > para encender todos los mandos de la instalación. Pulse simultáneamente las teclas ⏻ y < para apagar todos los mandos de la instalación.

CONTROL DE GRAVES, AGUDOS, 3D, BALANCE...
Con el mando encendido, pulse repetidamente la tecla MOD hasta visualizar en pantalla la función deseada. A continuación ajuste con las teclas < > el nivel que prefiera.

SET (PUESTA EN HORA):
Con el mando encendido, pulse repetidamente la tecla MOD hasta visualizar en pantalla "SET". Con las teclas < > ajuste la hora en un sólo mando y el resto de mandos se sincronizarán.

AUTOAPAGADO:
Con el mando encendido, pulse repetidamente la tecla MOD hasta visualizar en pantalla "AUTO OFF". Programe con las teclas < > el tiempo deseado para la autodesconexión.

AUTOENCENDIDO:
Con el mando apagado, mantenga pulsada la tecla ⏻ 2 ó 3 seg. aparecerá en pantalla "AUTO ON" y a continuación periodos de 15 en 15 minutos hasta 90 min. o con las teclas < > seleccione el tiempo de autoencendido minuto a minuto.

FUNCIÓN DE SLEEP (DORMIR):
Con el mando encendido, pulse repetidamente la tecla MOD hasta visualizar en la pantalla "SLEEP" y con las teclas < > programe el tiempo deseado para la autodesconexión. También puede programarlo manteniendo pulsada 3 seg. la tecla ⏻, en periodos de 15 en 15 minutos hasta un máximo de 90 minutos o minuto a minuto a través de las teclas < >.

RADIO FM Y MEMORIAS DE EMISORA:
Para acceder al sintonizador de FM que incorporan ciertos modelos, actuaremos de la siguiente manera:
Con el mando encendido, pulse la tecla FM/CH para seleccionar la RADIO y visualizará en pantalla la última frecuencia seleccionada.
- BÚSQUEDA AUTOMÁTICA DE EMISORAS: Con la RADIO encendida, pulse la tecla FM/CH y el símbolo de FM de la pantalla comenzará a parpadear, mantenga pulsada la tecla > para escaneo ascendente, o mantenga pulsada la tecla < para escaneo descendente.
- BÚSQUEDA DE EMISORAS PASO A PASO: Con la RADIO encendida, pulse la tecla FM/CH y el símbolo de FM de la pantalla comenzará a parpadear, dé una pulsación corta en la tecla > para escaneo ascendente, o pulsación corta en la tecla < para escaneo descendente. La búsqueda umentará o disminuirá la frecuencia sintonizada de 0,1 en 0,1 MHz. respectivamente.
- MEMORIZACIÓN DE EMISORAS: Con la emisora seleccionada, dé 2 pulsaciones en MOD y aparecerá en pantalla "FM STORE", con las teclas < > seleccione el número de memoria del 0 al 9 y pulse de nuevo la tecla MOD para validar. Puede repetir la operación hasta 9 veces eligiendo así las emisoras favoritas para acceder a ellas directamente.
- SELECCIÓN DE EMISORAS FAVORITAS: Una vez memorizadas según el paso anterior, pulse la tecla MOD y aparecerá en pantalla "FM SELECT". Mediante las teclas < > podremos recorrer las 9 memorias de emisoras de forma rápida, eligiendo en cada momento aquella que quiera escuchar.

ALARMA:
Con el mando apagado o encendido, pulse la tecla MOD y visualiará en pantalla "ALARM". Asigne la hora mediante las teclas < > y a continuación elija el modo de alarma que prefiera (CH1, BEEP, FM o IN) pulsando la tecla ⏲. Podrá ajustar el volumen de alarma con las teclas < > en cada opción.
Pulse cualquier tecla para apagar la alarma. Para desactivar la alarma pulse la tecla MOD hasta ver en pantalla "ALARM", a continuación pulse la tecla ⏲ hasta visualizar "OFF". Desaparecerá el símbolo ⏲ de la pantalla. El mando memorizará la última alarma programada para poder recuperarla de forma rápida.

RECEPCIÓN DE LLAMADAS Y VIGILANCIA (PARENT):
Con el mando encendido o apagado, podrá recibir llamadas o avisos de cualquier mando con micrófono, mostrando el número de zona que está realizando la llamada "CALL IN + Nº".
Del mismo modo el mando funciona como "PADRE" para la vigilancia de dependencias con niños, ancianos, etc.
Active el mando (debe ser un modelo de mando con micrófono) de la "habitación de los niños" y trasladese a la habitación desde donde quiera vigilar. Con el mando apagado pulse 2 veces en ⏲ y visualizará "PARENT". Utilice las teclas < > para desactivar o activarlo.
Puede seleccionar simultaneamente hasta 5 zonas "BABY ROOM" (con modelos de mandos con micrófono) y 5 "PADRES" diferentes para optimizar esta función. Podrá regular el volumen de recepción con las teclas < > que es independiente del volumen musical, quedando memorizado.

FUNCIÓN NO MOLESTEN:
Con el mando encendido, pulse repetidamente la tecla MOD hasta visualizar en pantalla "DONT DISTURB: OFF". Para activar la función pulse la tecla > y en pantalla visualizará "DONT DISTURB: ON", en ese momento el mando no recibirá ninguna llamada. Para desactivar la función repita la operación pulsando <.

ENTRADA AUXILIAR DE AUDIO (IN):
Introduzca el Jack en 🎧 y pulse la tecla FM/CH hasta visualizar en pantalla "IN".

CONEXIÓN **BLUETOOTH (CÓD. 0000)**

Con el mando encendido pulse la tecla con el símbolo ᛒ hasta que aparezca la función **BLUETOOTH** recorriendo la pantalla. A continuación mantenga pulsada esa misma tecla durante 2 seg. para que la función **BLUETOOTH** se ponga en modo visible, aparecerá en pantalla **BTDISCOVER**, en ese momento dispone de 1 minuto para buscar en su dispositivo **"DOYSON-xxxxxx"**, seleccionelo para emparejarlos e introduzca el **código 0000**. El mando mostrará en pantalla **BT:ON** para indicar que esta enlazado. Cuando envíe música desde su dispositivo se mostrará en pantalla **PLAY**. ***En futuras ocasiones sólo necesitará conectar desde su teléfono móvil o tablet con la zona deseada, incluso cuando el mando esté apagado.***